2010年度　関東連盟春季大会

全日本選手権大会ポニー予選

No9.2010.5.30

順位	P-1	北千葉P	松戸B	市川Pj	新潟P	羽田Ar
	延期権		5/23			
①	北千葉P 3-1（13）		5/2 ○ 14-1	5/4 ● 2-4	5/16 ○ 4-3	5/3 ○ 11-5
④	松戸B 1-3（35）	5/2 ● 1-14		5/3 ○ 5-3	5/4 ● 11-12	5/16 ● 5-6
⑤	市川Pj 1-3（18）	5/4 ○ 4-2	5/3 ● 3-5		5/16 ● 0-6	5/2 ● 1-5
②	新潟P 3-1（16）	5/16 ● 3-4	5/4 ○ 12-11	5/16 ○ 6-0		5/4 ○ 2-1
③	羽田Ar 2-2（19）	5/3 ● 5-11	5/16 ○ 6-5	5/2 ○ 5-1	5/4 ● 1-2	

順位	P-2	江東P	E東京Jr	清瀬Ph	福島P	北千葉Pj
	延期権	5/30				
②	江東P 3-1（8）		5/3 ○ 7-2	5/16 ○ 2-0	5/2 ● 4-5	5/4 ○ 11-1
③	E東京Jr 2-2（15）	5/3 ● 2-7		5/5 ○ 3-1	5/9 ○ 3-2	5/2 ● 3-5
④	清瀬Ph 1-3（13）	5/16 ● 0-2	5/5 ● 1-3		5/2 ● 0-8	5/3 ○ 6-0
①	福島P 3-1（11）	5/2 ○ 5-4	5/9 ● 2-3	5/2 ○ 8-0		5/9 ○ 16-4
⑤	北千葉Pj 1-3（36）	5/4 ● 1-11	5/2 ○ 5-3	5/3 ● 0-6	5/9 ● 4-16	

順位	P-3	埼北R	羽田A	江戸川R	江東T	葛飾Pj
	延期権				6/20	5/30
⑤	埼北R 0-4（50）		5/9 ● 0-14	5/5 ● 2-6	5/2 ● 1-10	5/4 ● 13-20
	羽田A 2-1（18）	5/9 ○ 14-0		5/2 ○ 11-10	5/3 ● 3-8	6/6 野田 13：00
④	江戸川R 1-3（29）	5/5 ○ 6-2	5/2 ● 10-11		5/9 ● 1-3	5/3 ● 4-13
①	江東T 4-0（6）	5/2 ○ 10-1	5/3 ○ 8-3	5/9 ○ 3-1		5/5 ○ 9-1
	葛飾Pj 2-1（26）	5/4 ○ 20-13	6/6 野田 13：00	5/3 ○ 13-4	5/5 ● 1-9	

順位	P-4	小平Pj	葛飾P	千葉P	真岡P	市原中央
	延期権		6/6	5/16		
④	小平Pj 1-3（34）		5/16 ● 2-3	5/2 ● 3-14	5/5 ● 1-8	5/3 ○ 10-9
③	葛飾P 2-2（13）	5/16 ○ 3-2		5/3 ● 3-6	5/2 ● 0-1	5/30 ○ 10-4
①	千葉P 4-0（7）	5/2 ○ 14-3	5/3 ○ 6-3		5/9 ○ 5-1	5/5 ○ 12-0
②	真岡P 3-1（6）	5/5 ○ 8-1	5/2 ○ 1-0	5/9 ● 1-5		5/4 ○ 12-0
⑤	市原中央 0-4（44）	5/3 ● 9-10	5/30 ● 4-10	5/5 ● 0-12	5/4 ● 0-12	

順位	P-5	練馬P	鹿沼Rj	旭峰Bc	清瀬Th	江戸川G
	延期権					
①	練馬P 4-0（21）		5/4 ○ 16-7	5/5 ○ 9-5	5/15 ○ 14-6	5/3 ○ 4-3
④	鹿沼Rj 1-3（45）	5/4 ● 7-16		5/9 ● 2-7	5/2 ○ 8-7	5/16 ● 4-15
③	旭峰Bc 2-2（19）	5/5 ● 5-9	5/9 ○ 7-2		5/3 ○ 7-1	5/2 ● 2-7
⑤	清瀬Th 0-4（44）	5/15 ● 6-14	5/2 ● 7-8	5/3 ● 1-7		5/5 ● 0-15
②	江戸川G 3-1（10）	5/3 ● 3-4	5/16 ○ 15-4	5/2 ○ 7-2	5/5 ○ 15-0	

順位	P-6	清瀬Fb	埼北Pe	湘南C	野田P	立川E
	延期権		5/30			
④	清瀬Fb 1-3（41）		5/15 ● 4-16	5/3 ● 0-10	5/4 ● 3-8	5/2 ○ 8-7
③	埼北Pe 2-2（27）	5/15 ○ 16-4		5/2 ● 0-15	5/5 ● 2-3	5/3 ○ 10-5
①	湘南C 4-0（2）	5/3 ○ 10-0	5/2 ○ 15-0		5/16 ○ 12-2	5/5 ○ 10-0
②	野田P 3-1（17）	5/4 ○ 8-3	5/5 ○ 3-2	5/16 ● 2-12		5/30 ○ 11-0
⑤	立川E 0-4（39）	5/2 ● 7-8	5/3 ● 5-10	5/5 ● 0-10	5/30 ● 0-11	

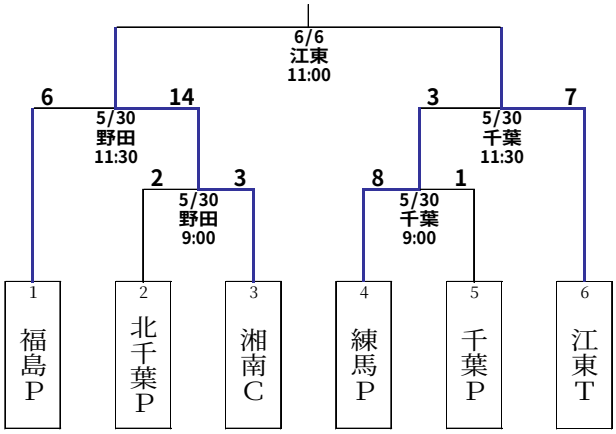

※ 各ブロック上位
３チームに
全日本選手権大会
ポニーへの出場権を
与える。